mother willow®

Vogel-Nistkasten

Holzstärke: 18mm

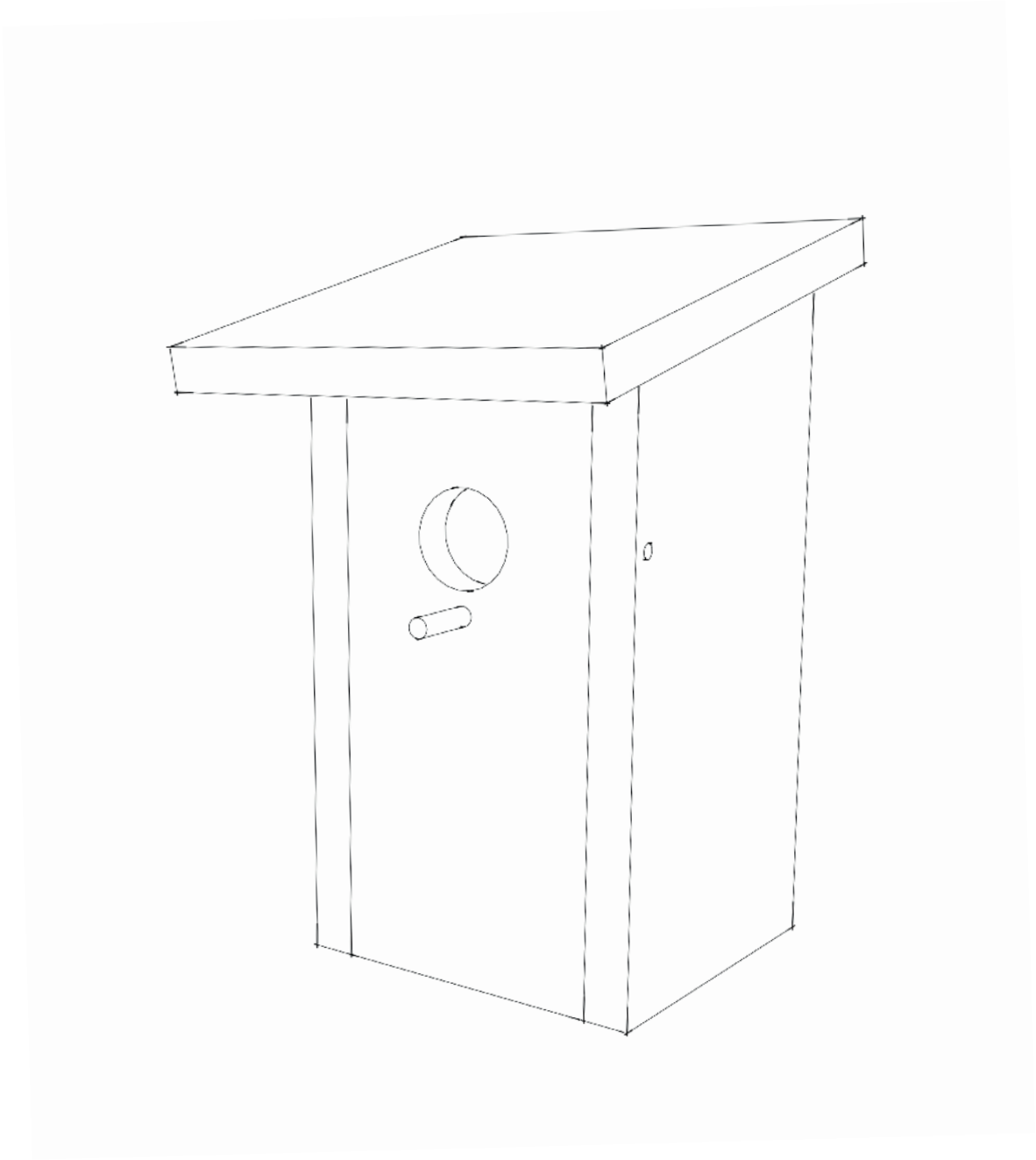

Bauteile

Holzstärke: 18mm
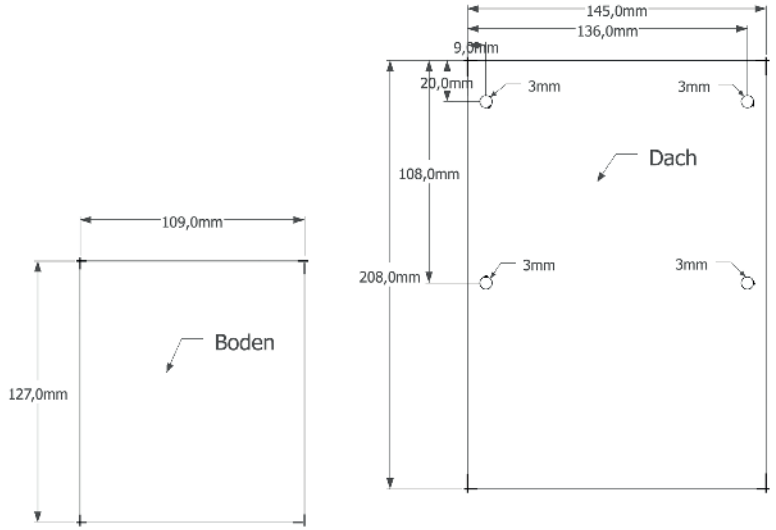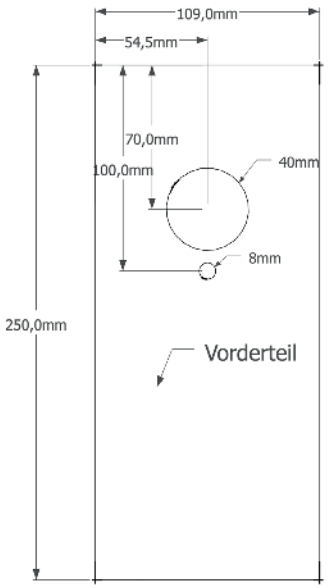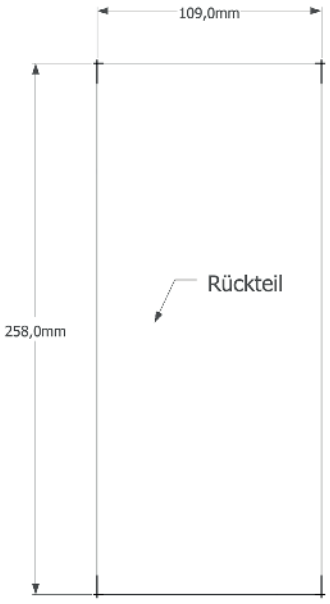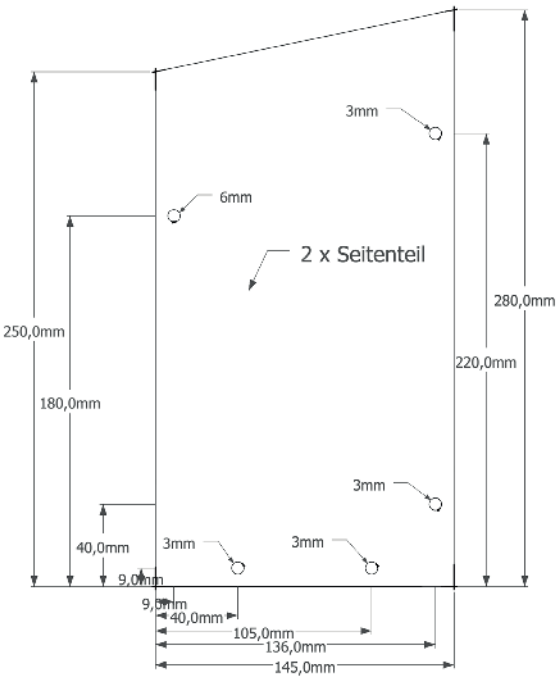
Das Vorderteil wird nur mit zwei Schrauben durch die Seitenteile befestigt. So bleibt das Teil für die Reinigung beweglich.